LAYHER MODULINIŲ-PLEIŠTINIŲ Allround® SISTEMOS PASTOLIŲ NAUDOJIMO IR SURINKIMO INSTRUKCIJA

Paruošta pagal Z-8.22-64 ir Z-8.1-64.1

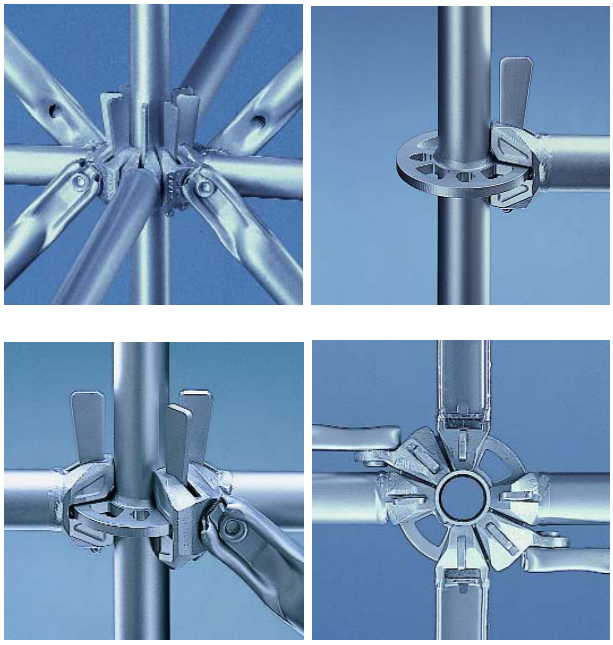

Layher®

More Possibilities. The Scaffolding System.

Kokybės valdymas sertifikuotas pagal DIN ISO 9001:2008 (TÜV-CERT)

ZERTIFIKAT ◆ CERTIFICATE ◆ 認証書 ◆ СЕРТИФИКАТ ◆ CERTIFICADO ◆ CERTIFICAT

Management Service

CERTIFICATE

The Certification Body
of TÜV SÜD Management Service GmbH
certifies that

Layher.
More Possibilities. The Scaffolding System.

Wilhelm Layher GmbH & Co.KG
Ochsenbacher Straße 56
D-74363 Güglingen

has established and applies
a Quality Management System for

Development, manufacture and sales of scaffolds, stages and grandstands, roof, wall and hall systems, Rolling Towers and Ladders.

An audit was performed, Report No. **70021097**
Proof has been furnished that the requirements according to

ISO 9001:2008

are fulfilled. The certificate is valid until **2013-02-26**
Certificate Registration No. **12 100 21356 TMS**

Munich, 2010-04-12

QMS-TGA-ZM-07-92

TÜV SÜD Management Service GmbH • Zertifizierstelle • Ridlerstraße 65 • 80339 München • Germany

Allround sistemos elementai atitinka Z-8.22-64 reikalavimus

DEUTSCHES INSTITUT FÜR BAUTECHNIK
Anstalt des öffentlichen Rechts

10829 Berlin, 29. August 2005
Kolonnenstraße 30 L
Telefon: 030 78730-239
Telefax: 030 78730-320
GeschZ.: I 33-1.8.22-28/05

Bescheid
über
die Änderung und Verlängerung der Geltungsdauer
der allgemeinen bauaufsichtlichen Zulassung vom 17. August 2000

Zulassungsnummer: Z-8.22-64

Antragsteller: Wilhelm Layher GmbH & Co. KG
74361 Güglingen-Eibensbach

Zulassungsgegenstand: "Layher-Allround" Gerüstknoten
als Verbindungskonstruktion im Gerüstbau

Geltungsdauer bis: 31. August 2010

Dieser Bescheid ändert und verlängert die Geltungsdauer der allgemeinen bauaufsichtlichen Zulassung Nr. Z-8.22-64 vom 17. August 2000. Dieser Bescheid umfasst zwei Seiten und eine Anlage. Er gilt nur in Verbindung mit der oben genannten allgemeinen bauaufsichtlichen Zulassung und darf nur zusammen mit dieser verwendet werden.

SVARBU

Ši naudojimo ir surinkimo instrukcija taikoma tipinėms Layher pastolių konstrukcijoms. Kai kuriems mazgams gali būti naudojami skirtingi montavimo reikalavimai.
Visada privalu laikytis vietinių normatyvinių aktų reikalavimų.
Instrukcija taikoma tik originaliems Layher Allround® sistemos pastolių elementams.
Draudžiama montuoti ir naudoti sugadintus elementus.
Pastolių surinkimo, ardymo, perstatymo ar vietos pakeitimo perstumiant bei kitą pan. veiklą su pastoliais leidžiama vykdyti tik kompetetingiems asmenims. Dirbantiems su pastoliais privaloma laikytis darbo saugos reikalavimų, naudoti asmenines saugos priemones (apsauginį šalmą, apsauginę avalynę, pirštines ir t.t.) ir laikytis saugaus judėjimo greičio. Pastolių konstrukcijos leidžiamoms apkrovoms apskaičiuoti turi būti naudojami tik Layher duomenys.

PAGRINDINIAI SURINKIMO PRINCIPAI

1

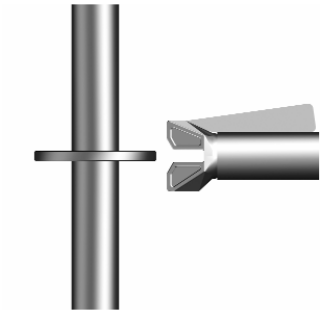

Skersinio pleištinę galvutę įstatyti į statramsčio rozetę

2

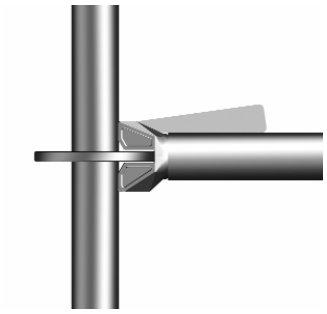

Įsitikinkite, kad skersinis atsirėmė į statramstį.

3

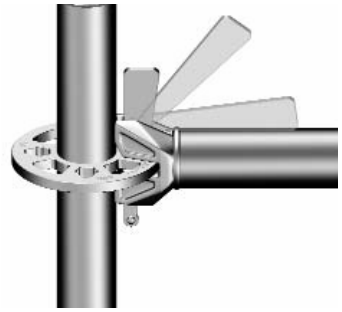

Kilstelėkite pleištą ir užtvirtinkite jį atitinkamoje rozetės kiaurymėje. Stačiam kampui naudojama siauresnė kiaurymė.

4

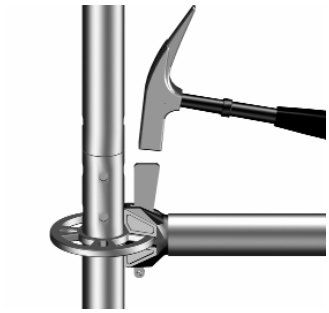

Užtvirtinkite pleištą 500 gramų plaktuku.

5

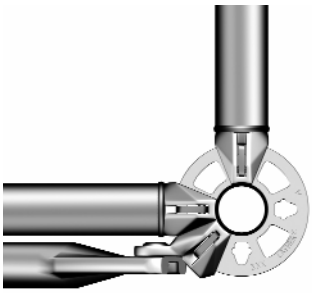

Siaurosios rozetės kiaurymės automatiškai užtikrina skersinių tvirtinimo statų kampą. Plačiosios kiaurymės naudojamos istrižainių ir skersinių kitu kampu montuoti.

4

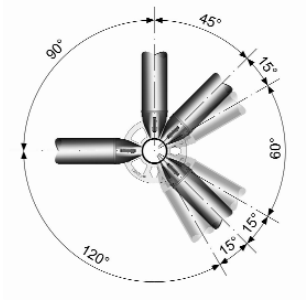

Rozetė leidžia surinkti bet kokio kampo sujungimą.

PAGRINDINIAI KONSTRUKCINIAI ELEMENTAI

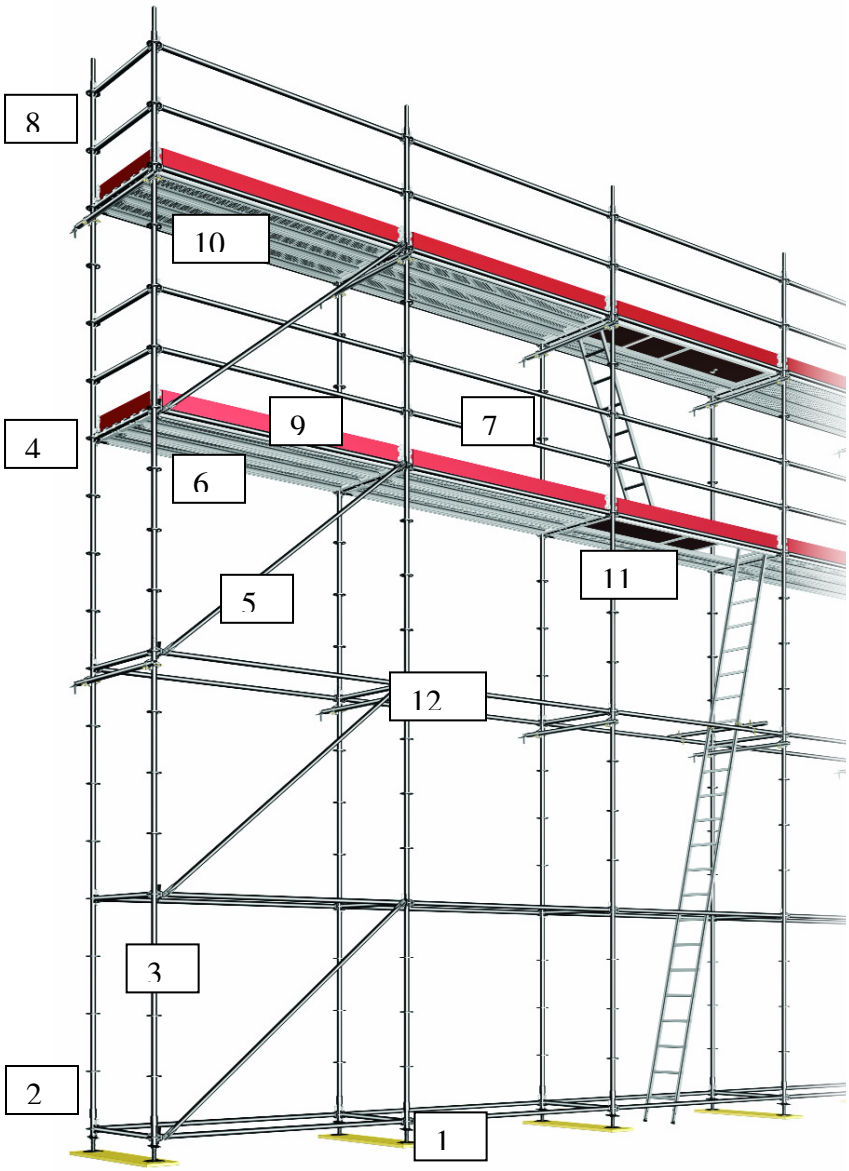

1- Padas-domkratas
   400xxxx
2- Pagrindo cokolis
   2602xxx
3- Vertikalus stovas
   2603xxx
4- U-formos profilis paklotams
5- Skersinis
   2607xxx
6- Įstrižainė
   2620xxx
7- Skersinis-turėklas
   2607xxx
8- Galinis skersinis
   2607xxx
9- Apsauginis bortelis
   2640xxx
10- Paklotas
   38xxxxx
11- Paklotas su kopėčiomis
   38xxxxx
12- ankeris

TIPINĖS KONSTRUKCIJOS SURINKIMO EIGA

SVARBU Darbdavys privalo užtikrinti, kad pastolius surinkinėtų, ardytų ir perstatinėtų tik asmenys, susipažinę su atitinkamais darbo saugos reikalavimais ir šia instrukcija.

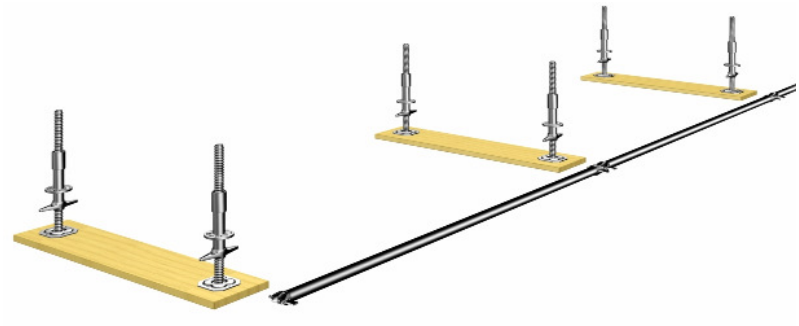

Sekcijos ilgio skersiniai 2607xxx sudedami į vieną liniją pagal surenkamos konstrukcijos kraštą. Skersinių galuose sustatomi padai-domkratai 400xxxx.

H – iki 0,4 m

Ant padų-domkratų užmaunami pagrindo cokoliai 2602xxx (siauruoju galu žemyn). Surinkimą pradėti aukščiausiame vietovės taške ir tęsti žemėjimo kryptimi.

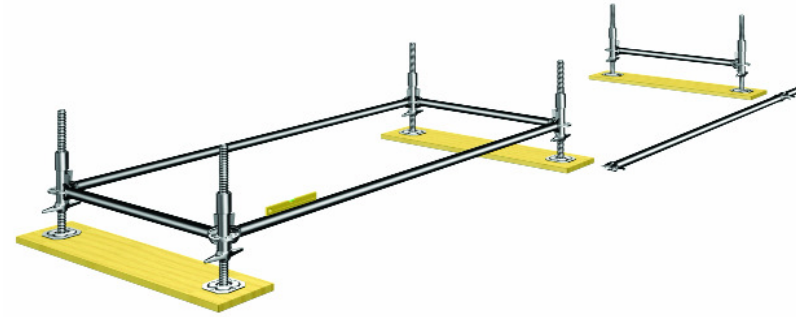

Sumontuoti skersinius į siaurąsias rozetės kiaurymes (žiūr. 2 psl. 5 pieš.). Padų- domkratų aukščio reguliatorių pagalba išilginė ir skersinė sekcijos pozicija išlyginama horizontaliai.

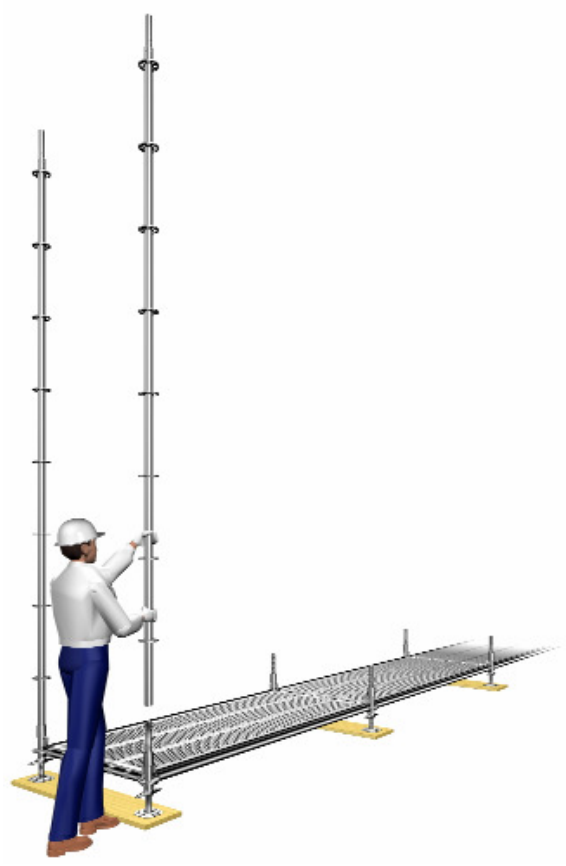

Patogesniam surinkimui užtikrinti laikinai suklojami paklotai. Ant padų-domkratų užmaunami vertikalūs stovai 2603xxx ir pilnai įstatomi į pagrindo cokolius.

U-formos paklotų laikikliai sumontuojami 2 metrų aukštyje.

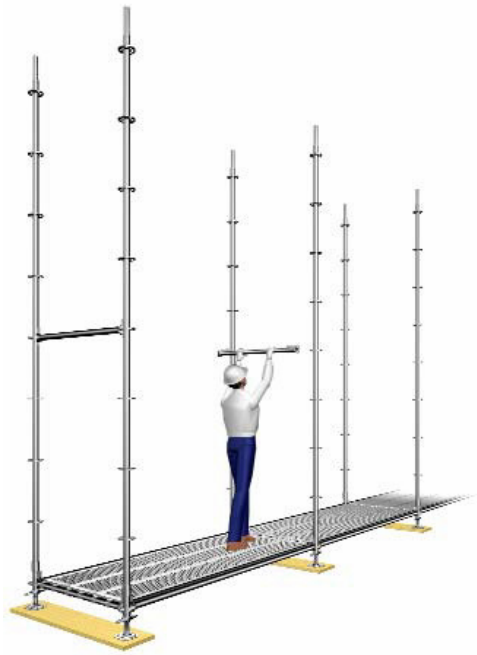

Sumontuojami 2 metrų aukštyje šoniniai skersiniai.

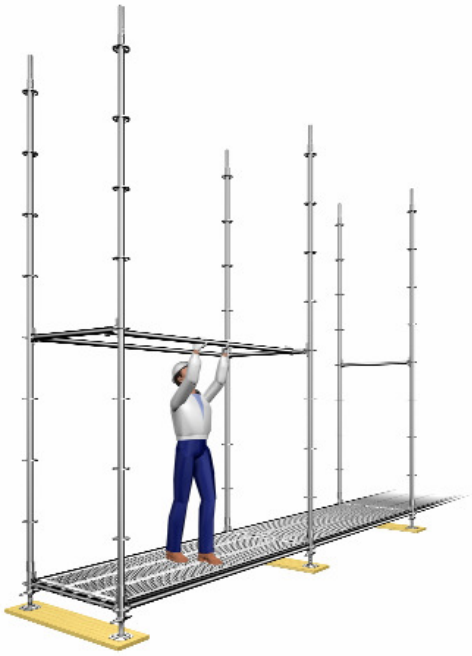

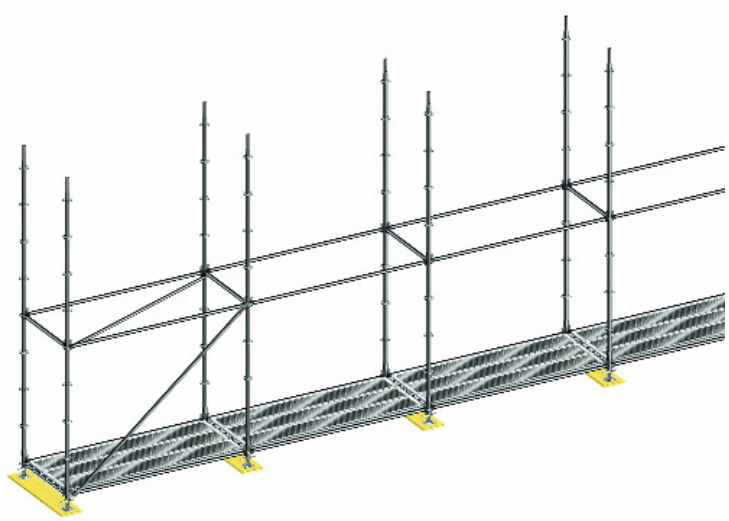

Vertikali įstrižainė (jei nebus naudojami paklotai tai ir horizontali) montuojama prieš pradedant sekančio aukšto surinkimą. Įstrižainė turi būti montuojama ne rečiau kaip kas penkta sekcija.

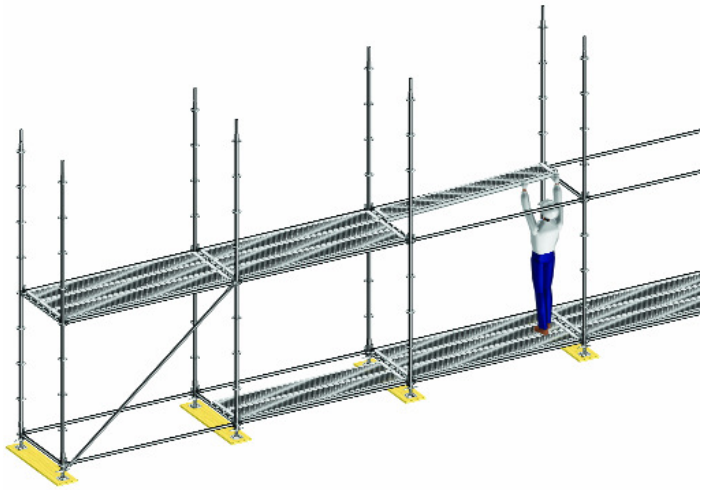

Antram aukštui montuoti gali būti naudojami paklotai iš žemutinio lygio.

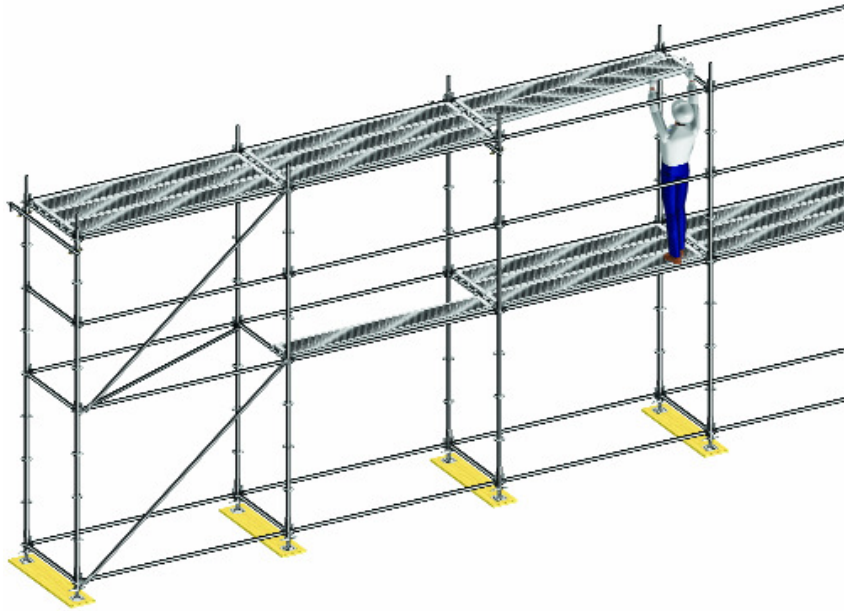

Prieš pradedant montuoti trečią aukštą butina ankeriais pritvirtinti konstrukciją prie fasado ar kitų laikančių konstrukcijų.

ANKERAVIMO PAVYZDŽIAI

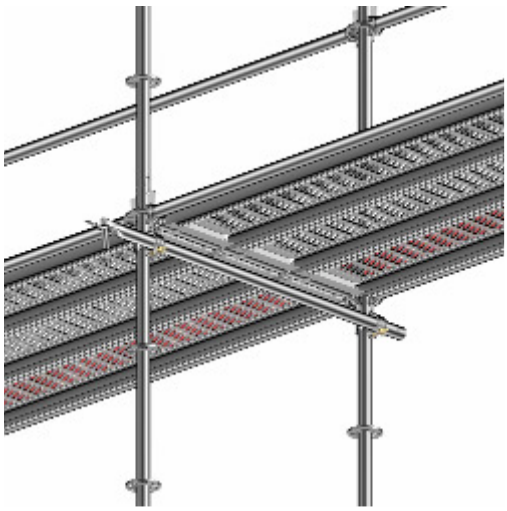

Teisingai atliktas ankeravimas- vienas iš pagrindinių pastolių konstrukcijos stabilumo faktorių.

UŽLIPIMO SEKCIJOS SURINKIMO EIGA

Užlipimui skydai su atverčiamu liuku ir kopėtėlėmis montuojami tarp darbinių aikštelių.
Atskiros užlipimo sekcijos turi būti apsaugotos skersiniais-turėklais iš trijų pusių.

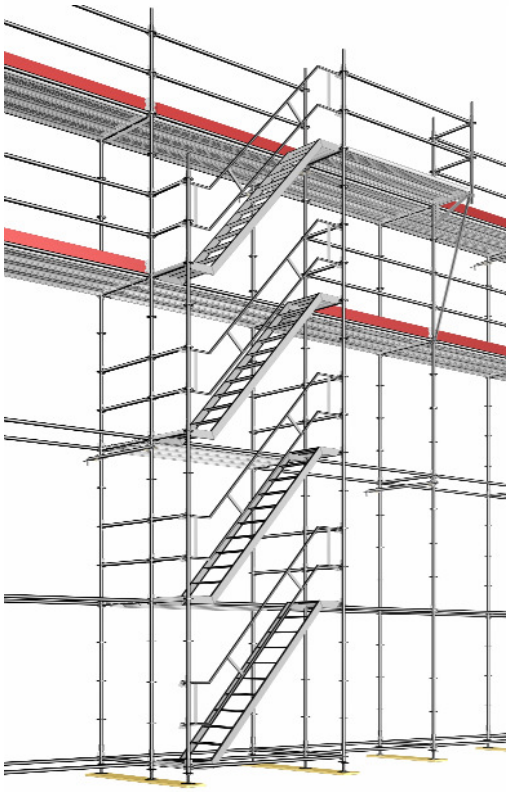

Naudojant stacionarias laiptų sekcijas jos montuojamos šalia pagrindinės pastolių konstrukcijos.

PERSTUMIAMO BOKŠTELIO SURINKIMO EIGA

SVARBU Dirbant ant bokštelio būtina užfiksuoti ratukų stabdžius. Perstumiant bokštelį draudžiama stovėti ant jo bei palikti bet kokius nepritvirtintus daiktus.

Susikloti reikalingo ilgio skersinius pagal surenkamo bokštelio konfiguraciją. Ratukų stabdžiai turi būti užfiksuoti.
Užmauti pagrindo cokolį ant rato domkrato ir stačiu kampu sumontuoti pirmus du skersinius. Skersinių galuose prijungti sekančius ratukus su pagrindo cokoliais.

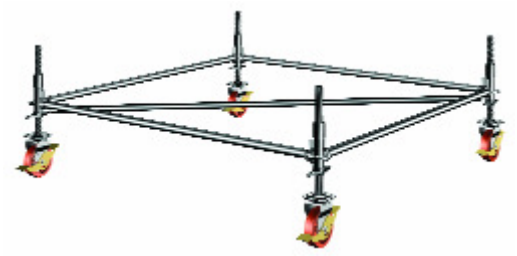

Prijungti likusius skersinius ir ratuką. Padų- domkratų aukščio reguliatorių pagalba išilginė ir skersinė sekcijos pozicija išlyginama horizontaliai.

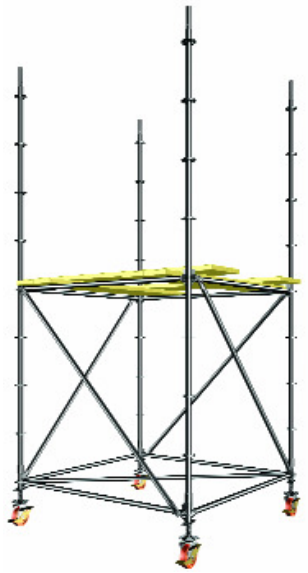

Ant padų-domkratų užmaunami vertikalūs stovai 2603xxx ir pilnai įstatomi į pagrindo cokolius bei 2 metrų aukštyje sumontuojami šoniniai skersiniai. Sumontuojamos reikalingos įstrižainės ir pilnai užtvirtinami visi pleištai.

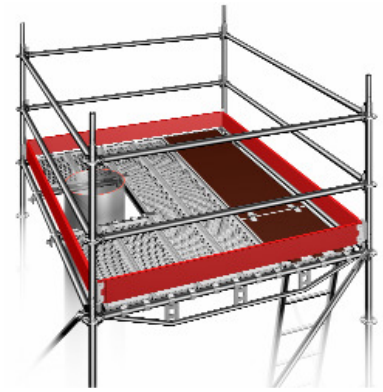

Užlipimui skydai su atverčiamu liuku ir kopėtėlėmis montuojami šalia darbinių aikštelių. Darbinės aikštelės (bet kuriame lygyje) turi būti apsaugotos skersiniais-turėklais iš visų pusių.

SVARBU bokštelio aukščio ir pločio santykis

lauke	**H/a ≤ 3/1 (maks. 12 m)**
patalpose	**H/a ≤ 4/1 (maks. 20 m)**

BENDRI DARBŲ SAUGOS REIKALAVIMAI

Prieš vykdant pastolių surinkimo, ardymo, perstatymo ar vietos pakeitimo perstumiant bei kitą pan. veiklą su pastoliais būtina susipažinti su šia instrukcija ir griežtai laikytis jos reikalavimų. Visada privalu laikytis ir vietinių normatyvinių aktų reikalavimų. Pastolių surinkimo, ardymo, perstatymo ar vietos pakeitimo perstumiant bei kitą pan. veiklą su pastoliais leidžiama vykdyti tik kompetetingiems asmenims.

Parenkant pastolių konstrukcijos statymo vietą, būtina įvertinti grunto tvirtumą, tinkamo ankeravimo galimybę, saugų atstumą iki elektros linijų ir kitus rizikos faktorius, galinčius atsirasti surenkant, ardant bei eksploatuojant pastolių konstrukciją.

Ši instrukcija taikoma tik originaliems Layher pastolių elementams. Draudžiama montuoti ir naudoti sugadintus elementus.

Prieš pradedant eksploatuoti pastolių konstrukciją būtina užtikrinti, kad visi pleištai užtvirtinti patikimai. Layher rekomenduoja naudoti ne mažiau kaip 500 gramų plaktukus.

Laisvai stovinčios bokštelio tipo pastolių konstrukcijos aukštis gali būti didesnis iki keturių kartų už mažiausią pagrindo kraštinę.

Pastolių paklotai (darbinės ir užlipimo aikštelės) turi būti sumontuoti taip, kad būtų apsaugoti nuo atsitiktinio išsikėlimo. Draudžiama šokinėti ant pastolių.

Draudžiama naudoti papildomas priemones (“ožiukai”, dėžės ir pan.) darbuotojo stovėjimo aukščiui padidinti.

Draudžiama persisverti per šoninius ar galinius apsauginius turėklus.

Ardant ar perstatinėjant pastolių konstrukciją būtina įsitikinti, kad išimamas pastolių elementas nepaveiks likusios konstrukcijos stabilumo ir neiššauks jos griūties. Draudžiama ilgesniam laikui palikti ant pastolių išmontuotus elementus.

Paruošta pagal “Wilhelm Layher Gm bH & Co. KG” Allround® system Instructions for Assembly and Use

Kilus klausimams ar dėl papildomos informacijos kreiptis www.layher.lt